SATTELDACH

dreifach stehender Pfettendachstuhl

Berechne alle offenen Längen.

Kerven- und Ver=
kämmungstiefen t
auf 5mm
runden.
Saumabschnitt:
10° zurück
geschnitten

7

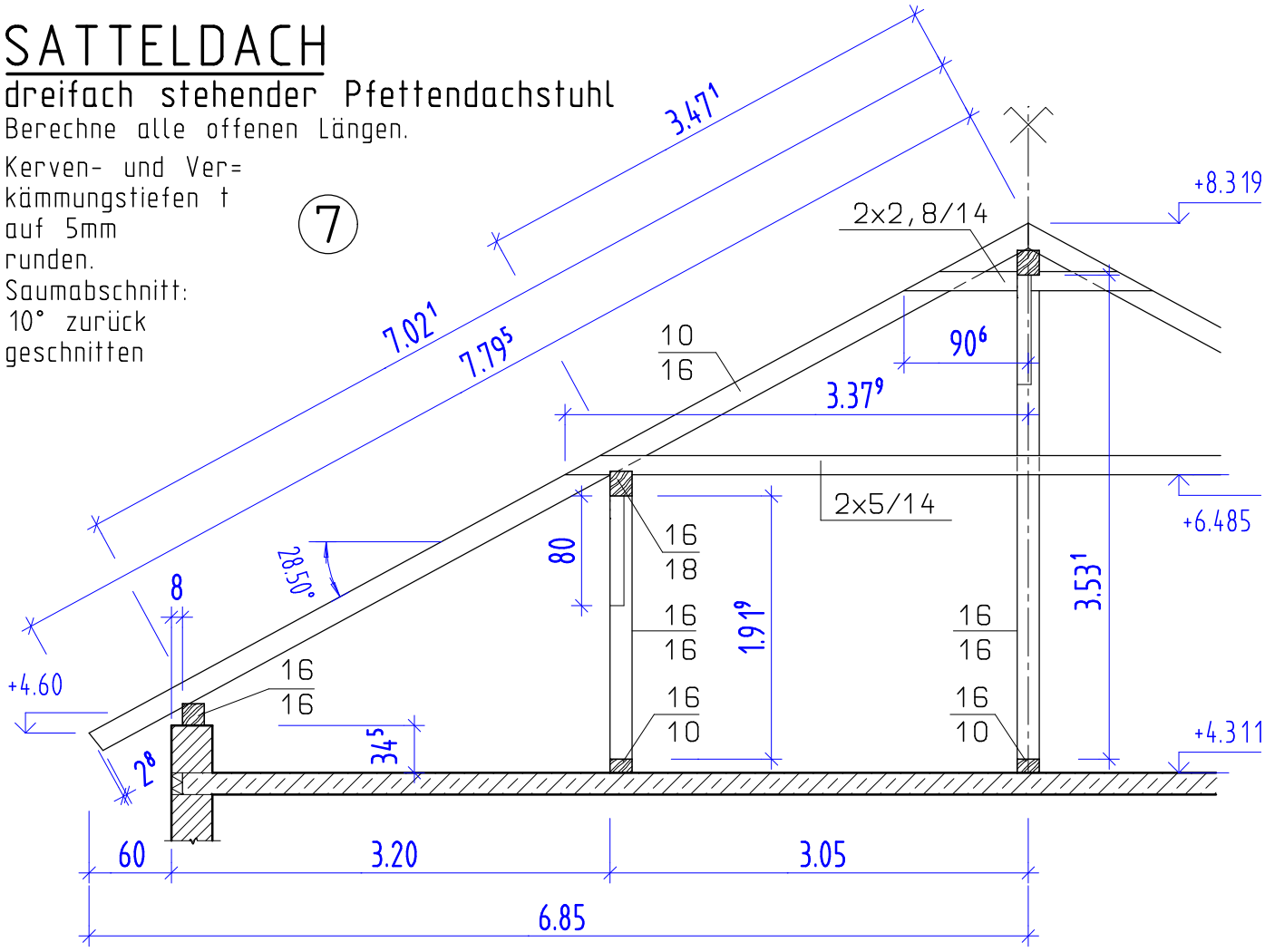

EINHÜFTIGES SATTELDACH

Kerven- und Verkämmungstiefen t
auf 5mm runden.

10

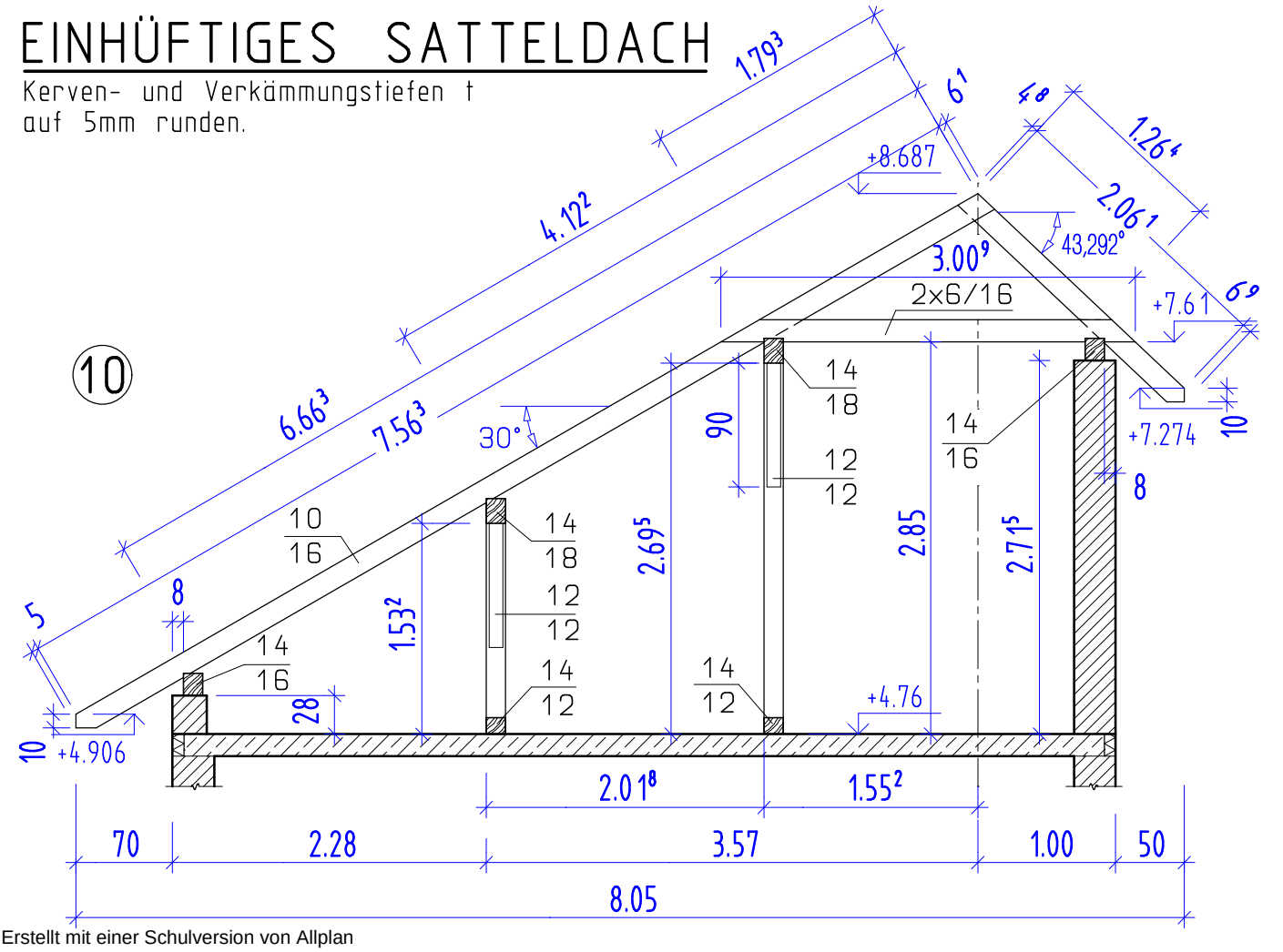

Erstellt mit einer Schulversion von Allplan