SATTELDACH mit UNGLEICHER DACHNEIGUNG

mit gleich hoher Traufenkante

Kerven- und Ver=
kämmungstiefen t
auf 5mm
runden.

Berechnen Sie alle offenen Maße
und die Kerventiefe bei
der Firstpfette auf
der Seite 2.

4b

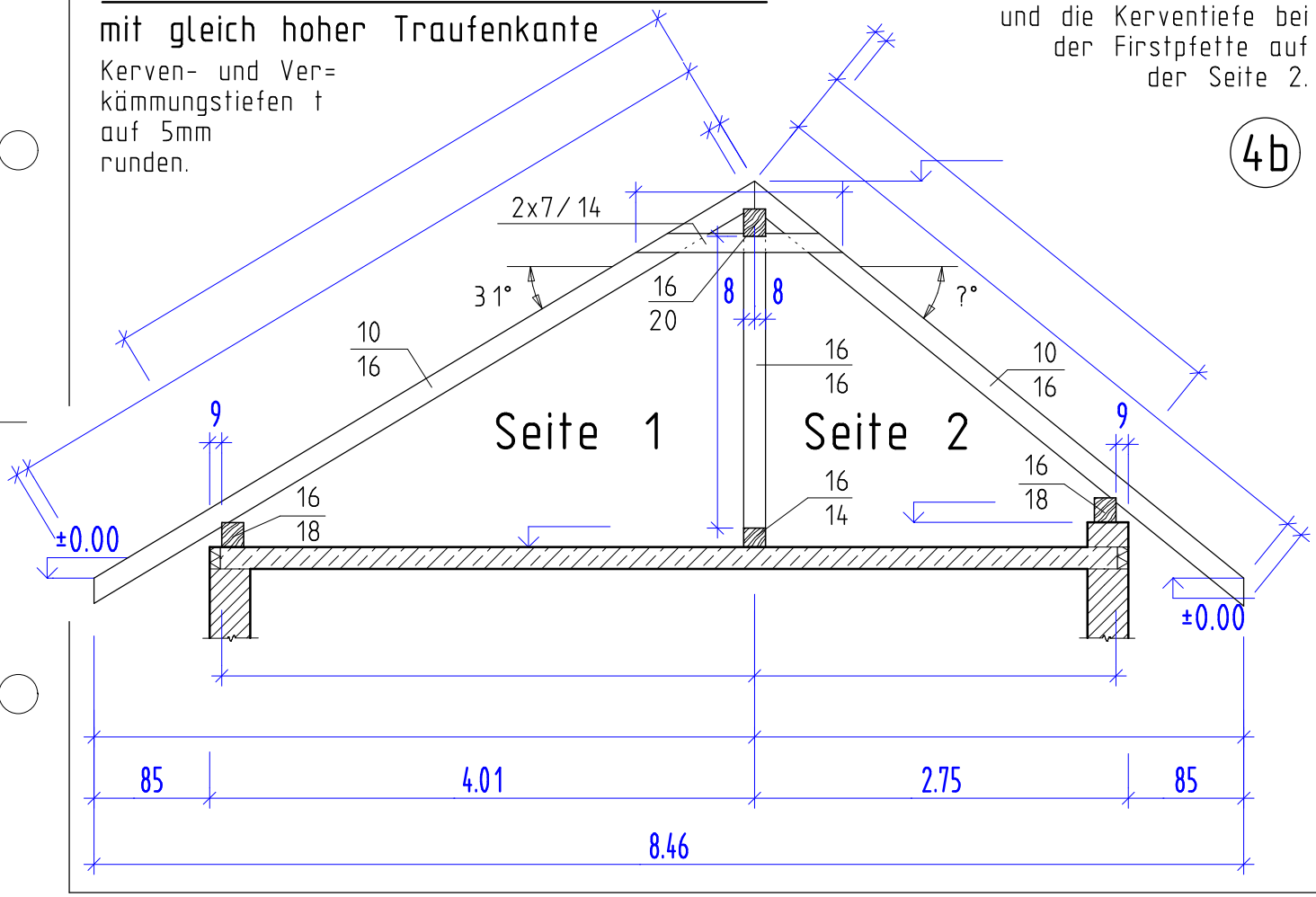

AHA Zimmerer 1153 8. 02. 16

SATTELDACH mit UNGLEICHER DACHNEIGUNG

mit gleich hoher Traufenkante

Kerven- und Ver=
kämmungstiefen t
auf 5mm
runden.

Berechnen Sie alle offenen Maße
und die Kerventiefe bei
der Firstpfette auf
der Seite 2.

4b

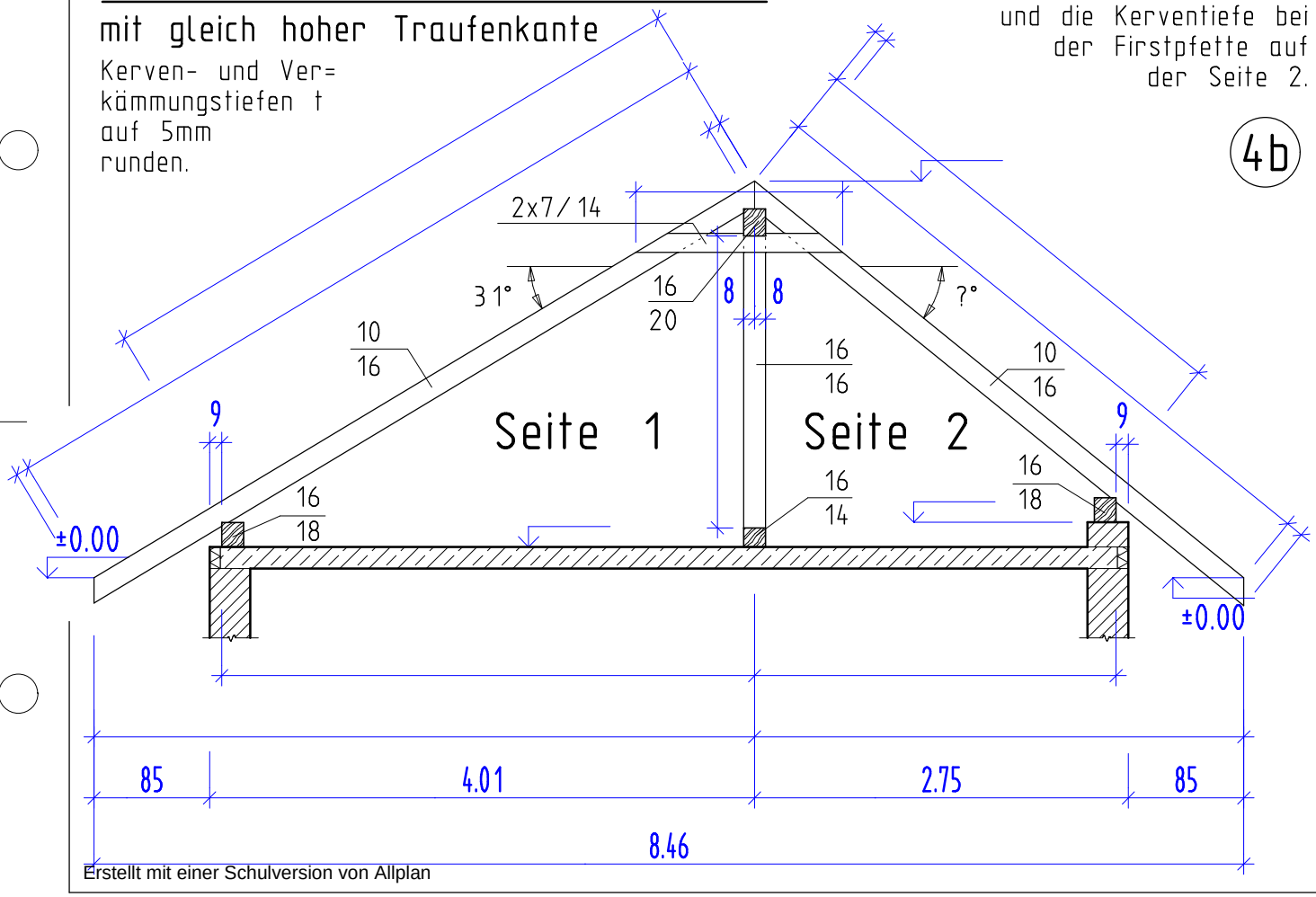

Erstellt mit einer Schulversion von Allplan

AHA Zimmerer 1153 8. 02. 16