SATTELDACH mit gleicher Dachneigung

M.: 1:50

Kerven- und Ver=
kämmungstiefen t
auf 5mm runden.
Zangen je Seite
um 5cm kürzen.

LÖSUNG 3

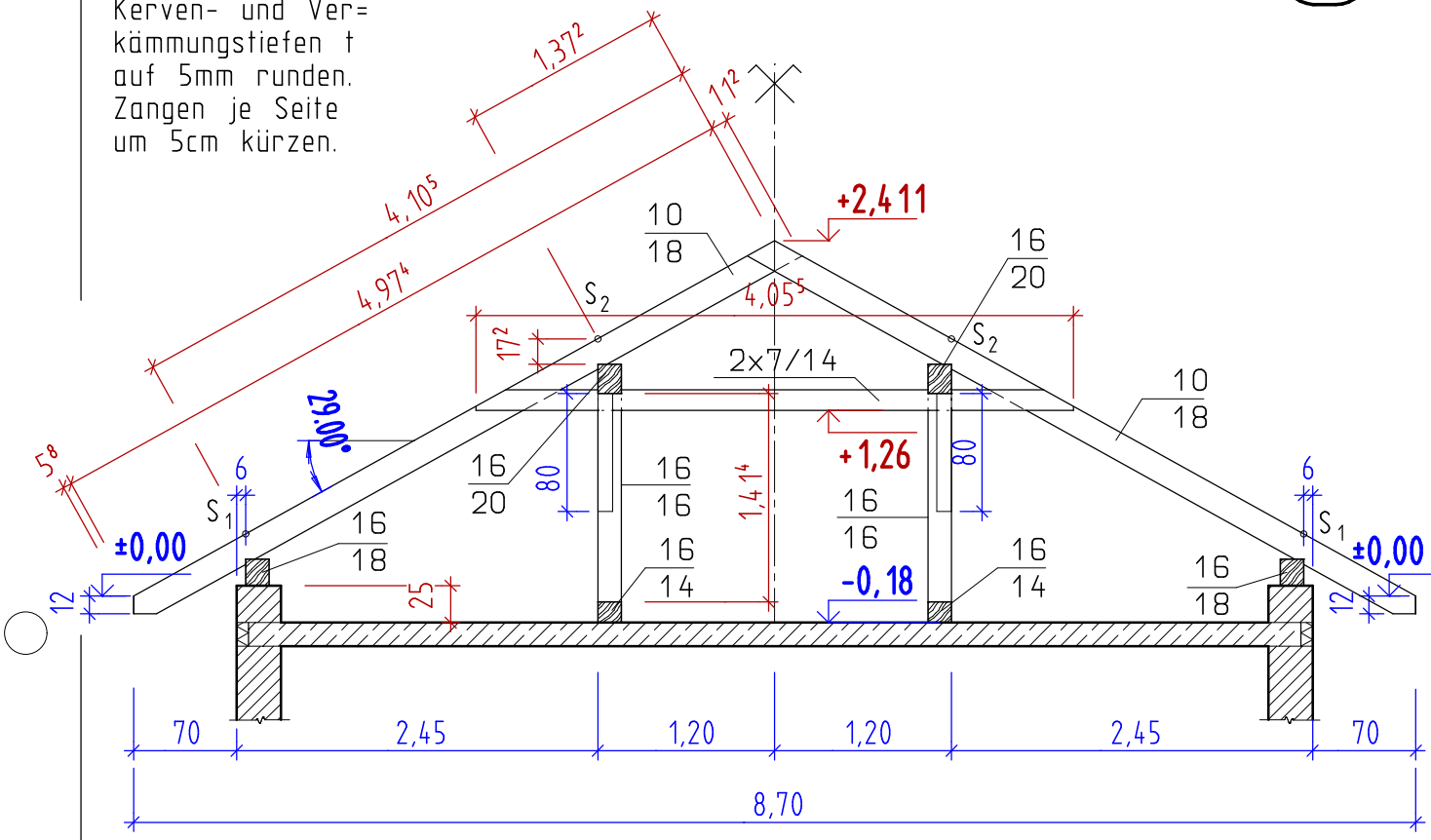

Berechne alle offenen Längen.

Erstellt mit einer Schulversion von Allplan