# SATTELDACH mit gleicher Dachneigung

3

**M.: 1:50**

Kerven- und Ver=
kämmungstiefen t
auf 5mm runden.
Zangen je Seite
um 5cm kürzen.

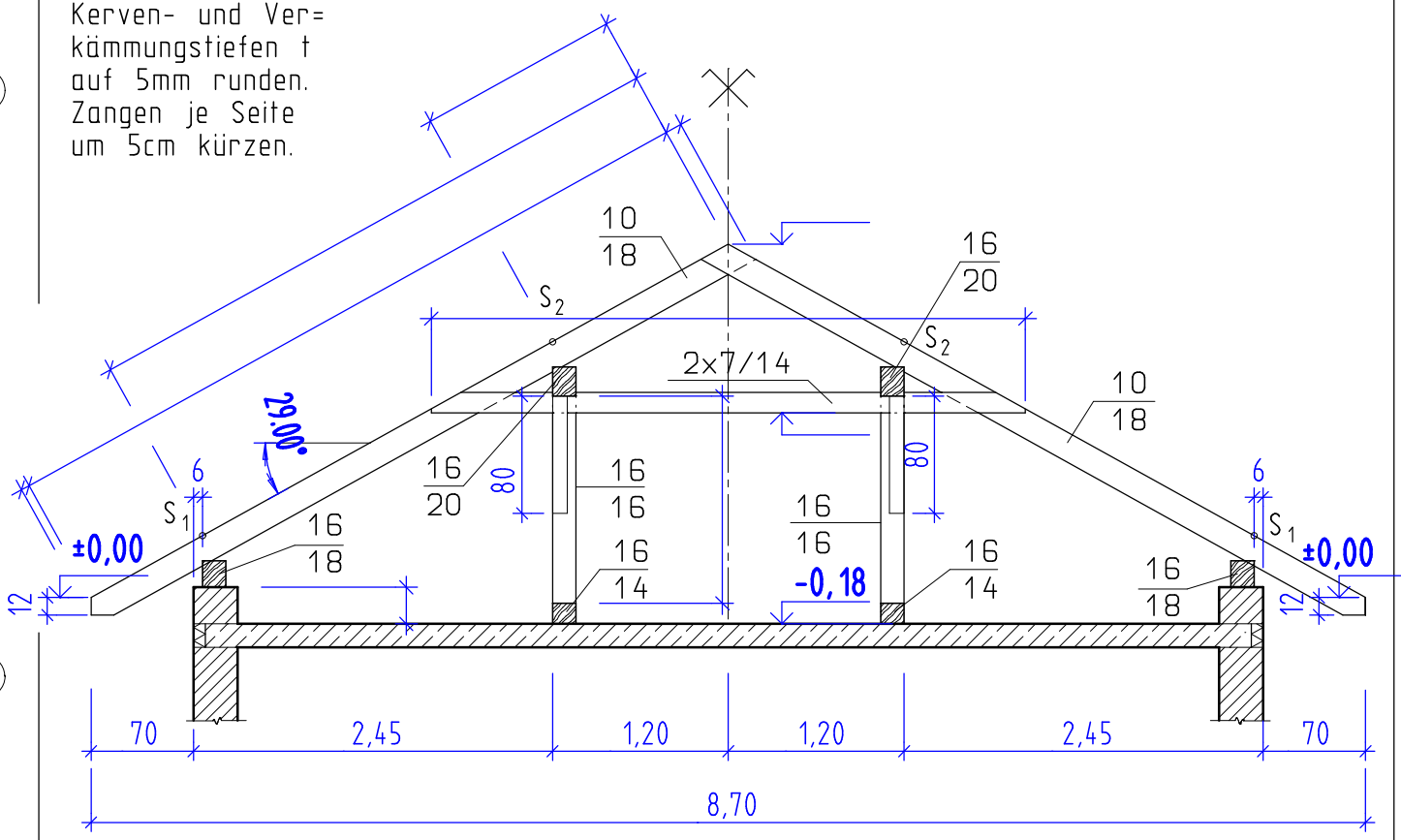


Berechne alle offenen Längen und Höhen.

AHA Zimmerer 1152 6. 11. 14


# SATTELDACH mit gleicher Dachneigung

3

**M.: 1:50**

Kerven- und Ver=
kämmungstiefen t
auf 5mm runden.
Zangen je Seite
um 5cm kürzen.


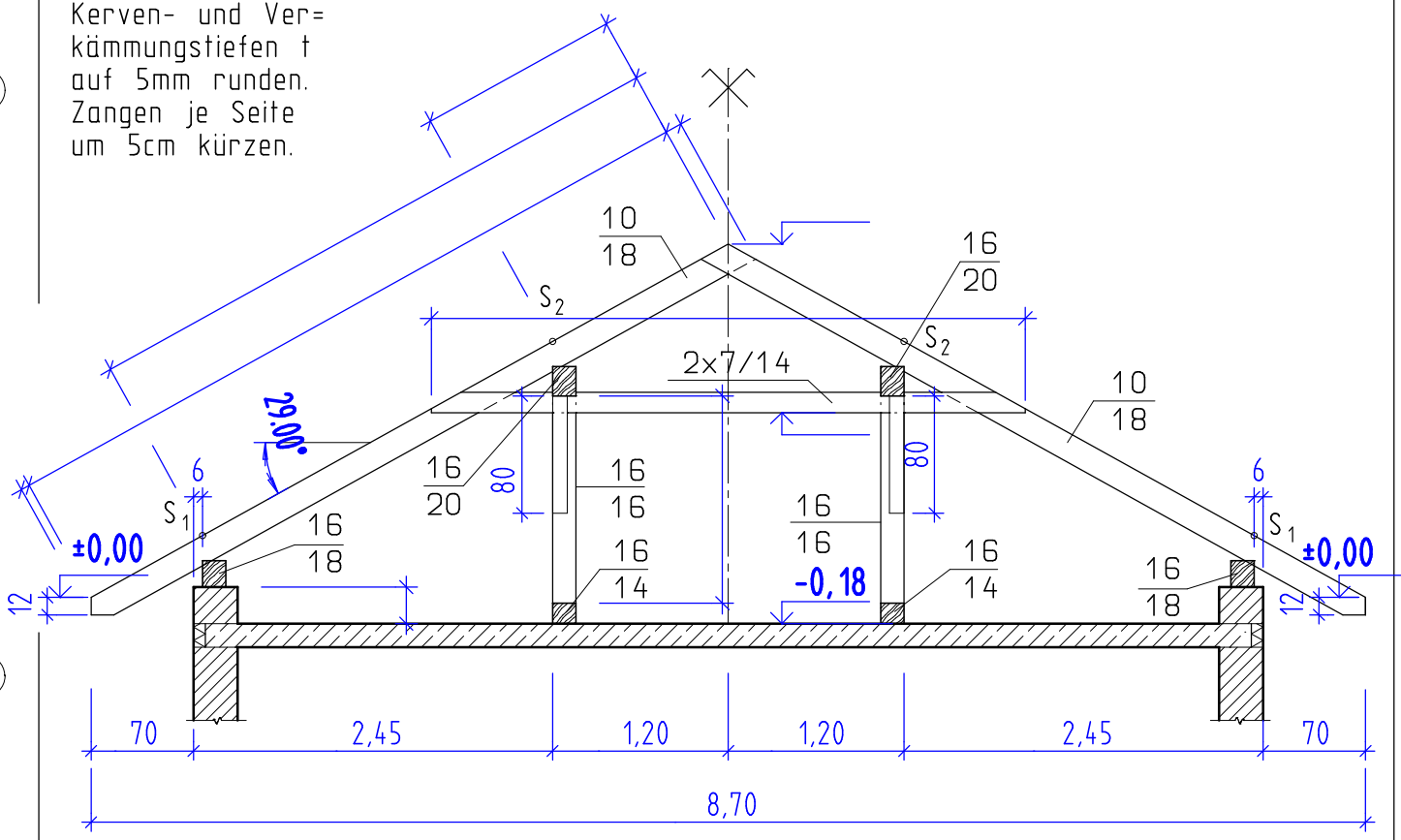


Erstellt mit einer Schulversion von Allplan

Berechne alle offenen Längen und Höhen.

AHA Zimmerer 1152 6. 11. 14