EINHÜFTIGES SATTELDACH

Kerven- und Verkämmungstiefen t
auf 5mm runden.
Berechne alle offenen Maße.

M.: 1:50

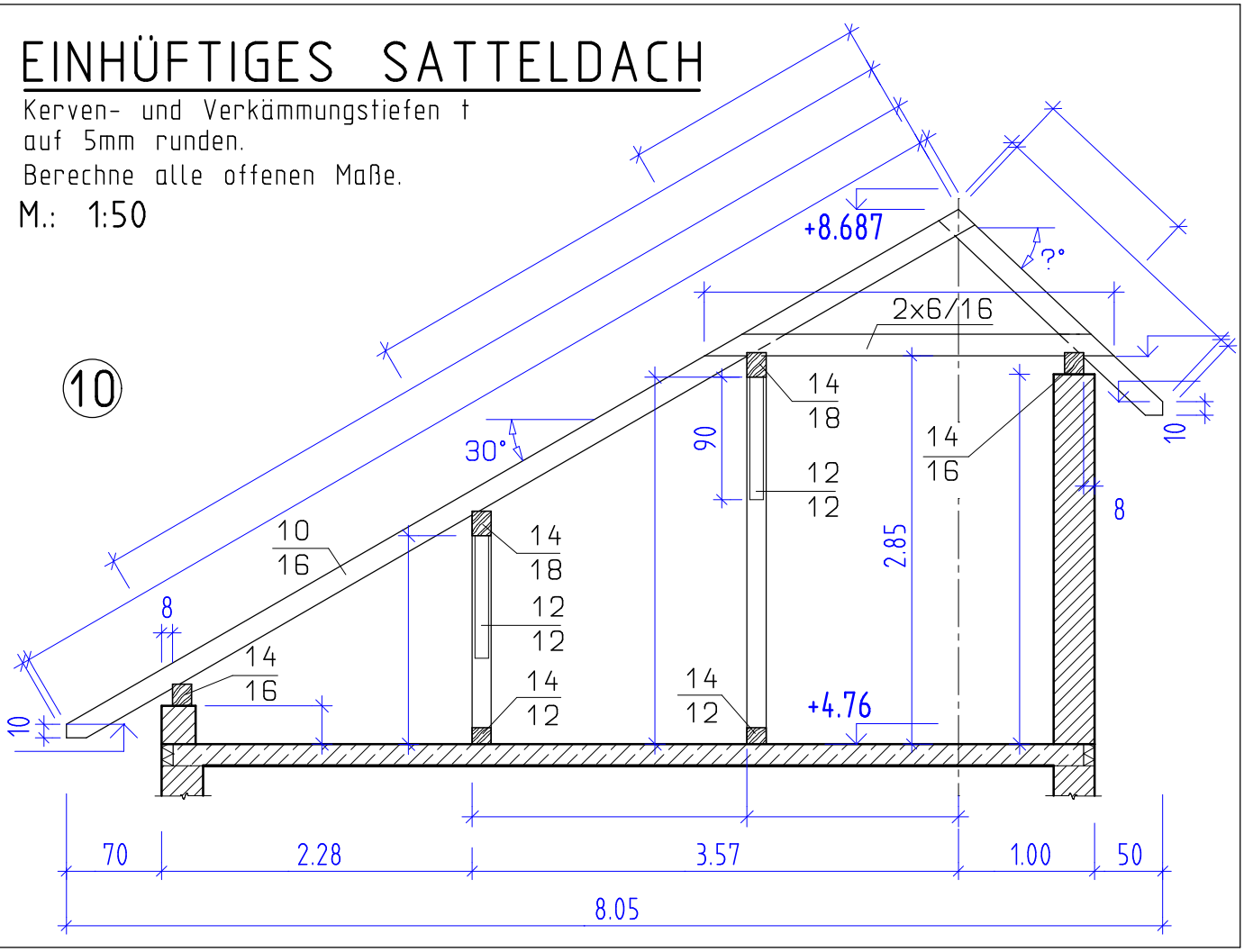

AHA Zimmerer 1152 6. 11. 14

EINHÜFTIGES SATTELDACH

Kerven- und Verkämmungstiefen t
auf 5mm runden.
Berechne alle offenen Maße.

M.: 1:50

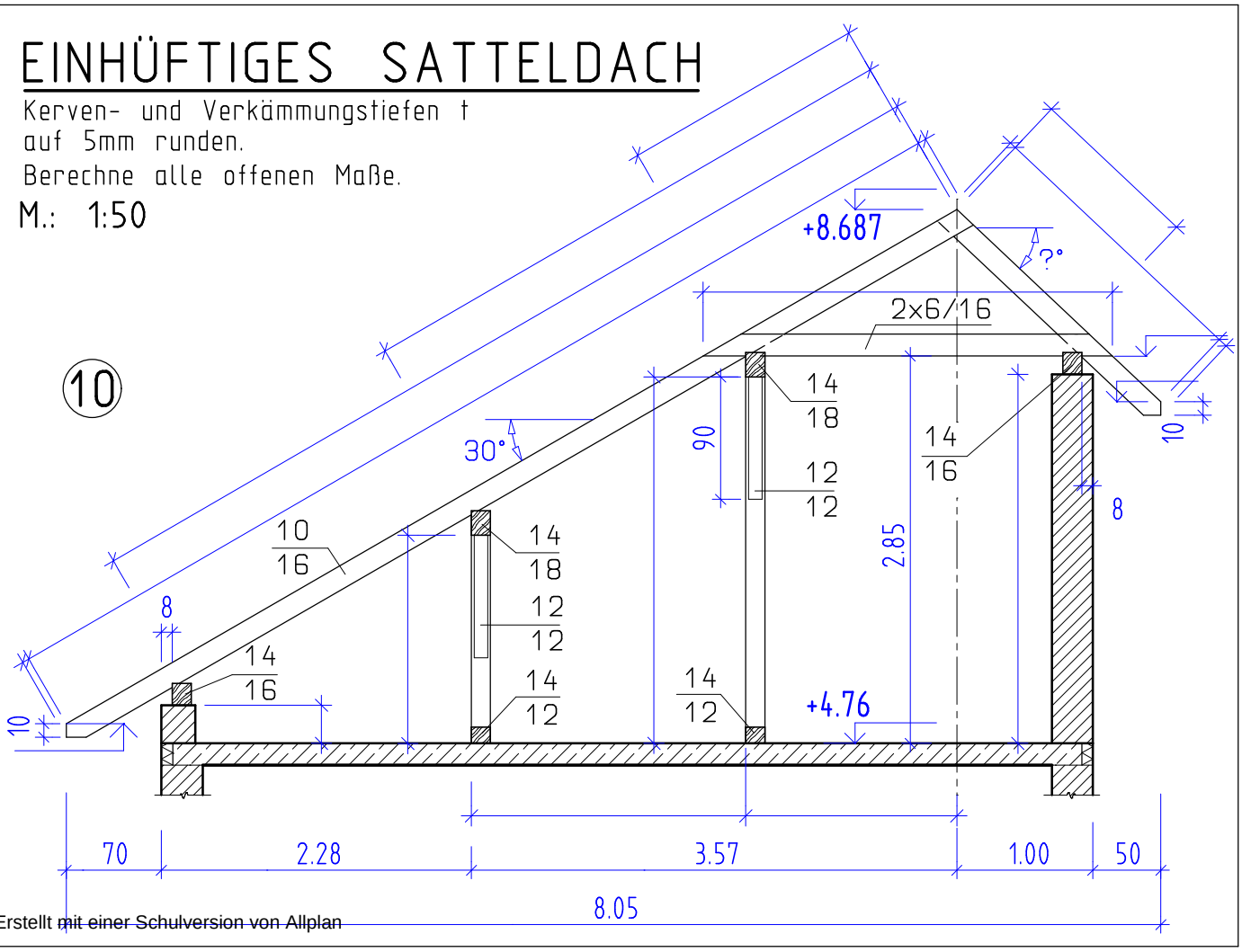

Erstellt mit einer Schulversion von Allplan

AHA Zimmerer 1152 6. 11. 14