NAME :

Datum: _____

K

Mitarbeitsüberprüfung Klasse: Z3

Gegeben: g_H = 125cm; g_W = 85cm; Firsthöhe 95cm;
Sparren 10/18, Gratsparren 20/24, Pfetten 18/24;
Saumabschnitt Hauptdachsparren 80°.
Saumabschnitt Walmdach angepasst.
Gesucht: Normalprofil mit den Pfettenhöhen,
Austragung des Gratsparrens, Abgratungshöhe,
Untersicht des Gratsparrens mit den bezeichneten
Rissen, Saumabschnitt,
Kennzeichnung von O_V am
Gratsparren und im Normalprofil

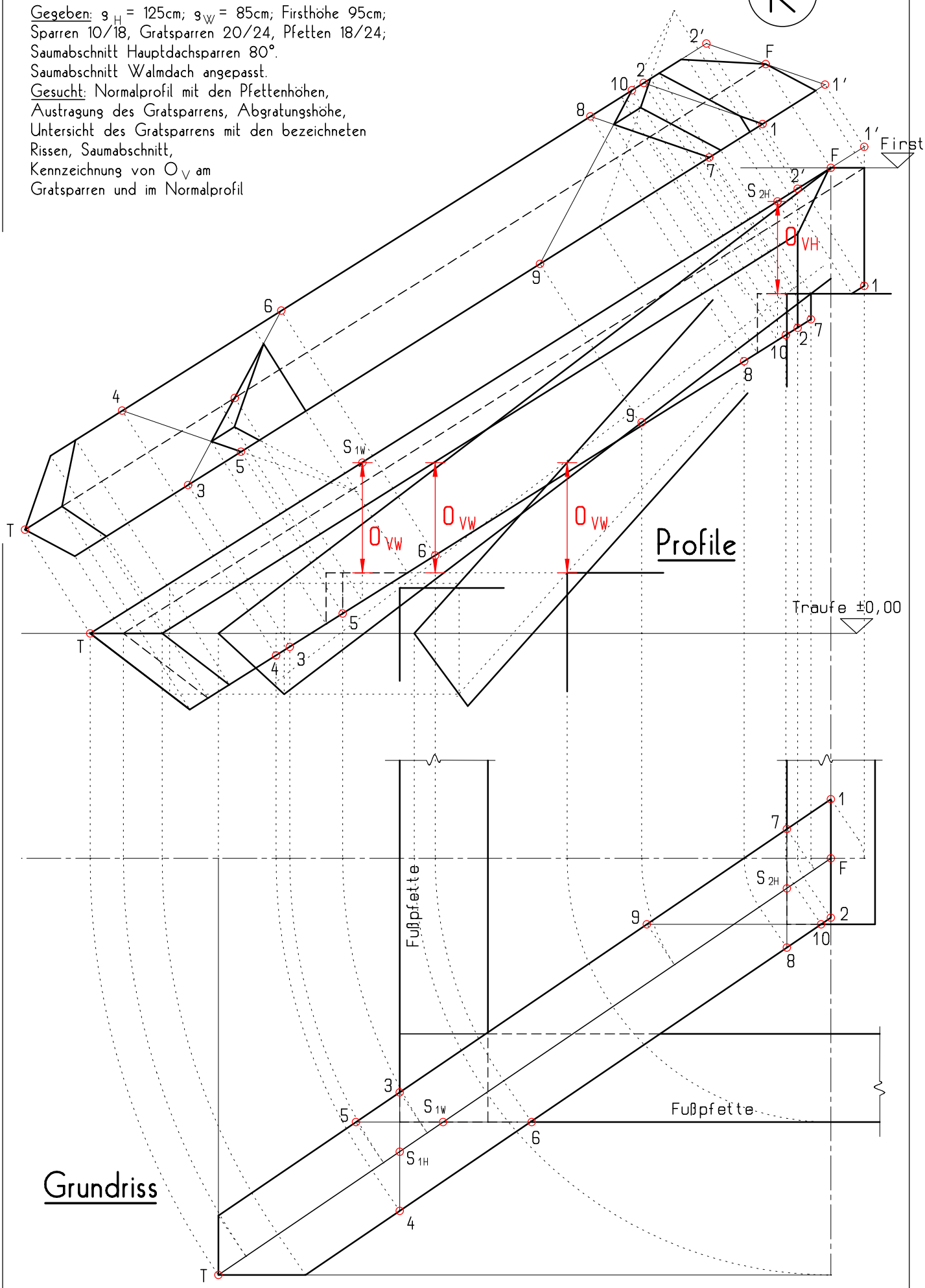

Erstellt mit einer Schulversion von Allplan