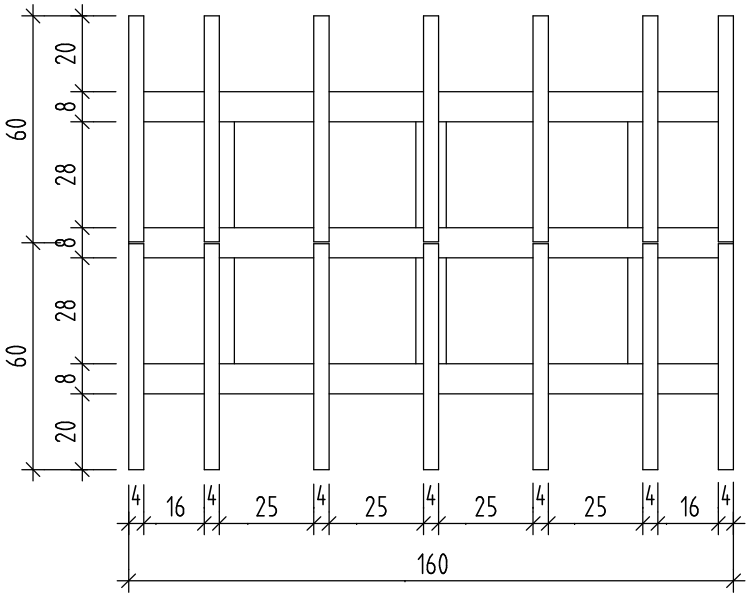

GRUNDRISS DACH

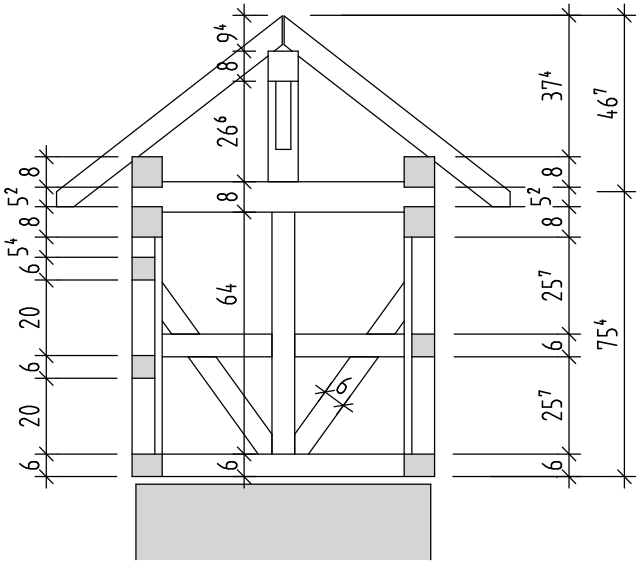

QUERSCHNITT

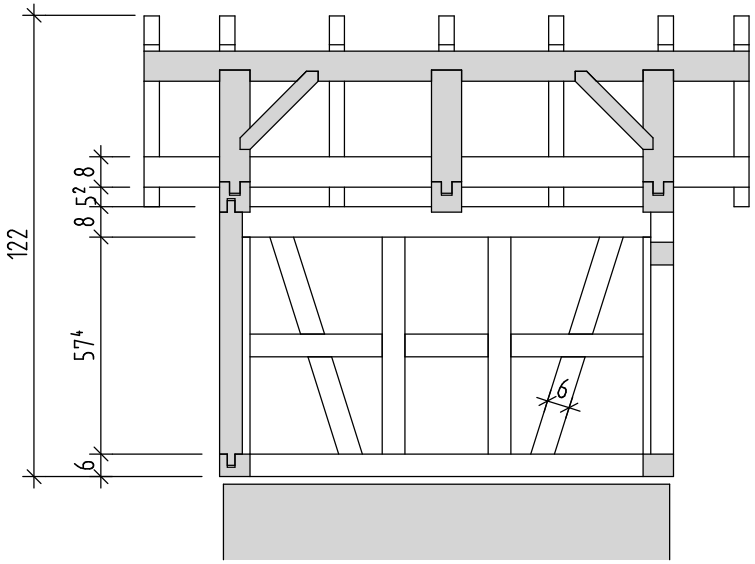

LÄNGSSCHNITT

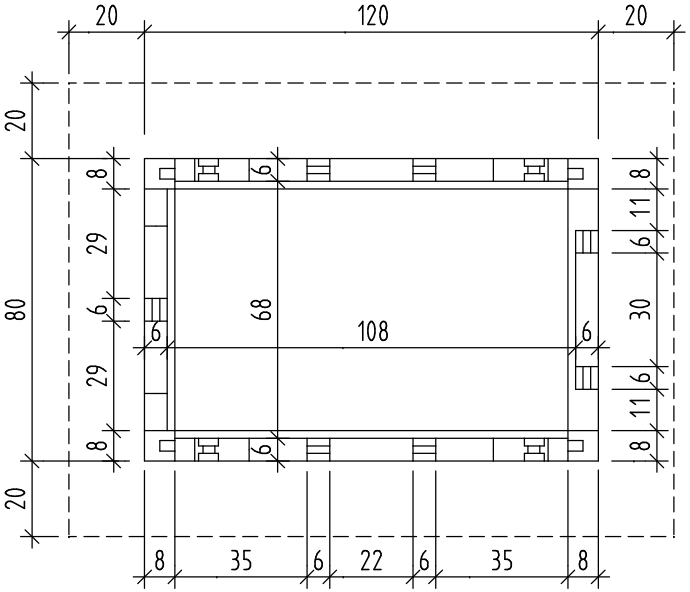

GRUNDRISS WÄNDE

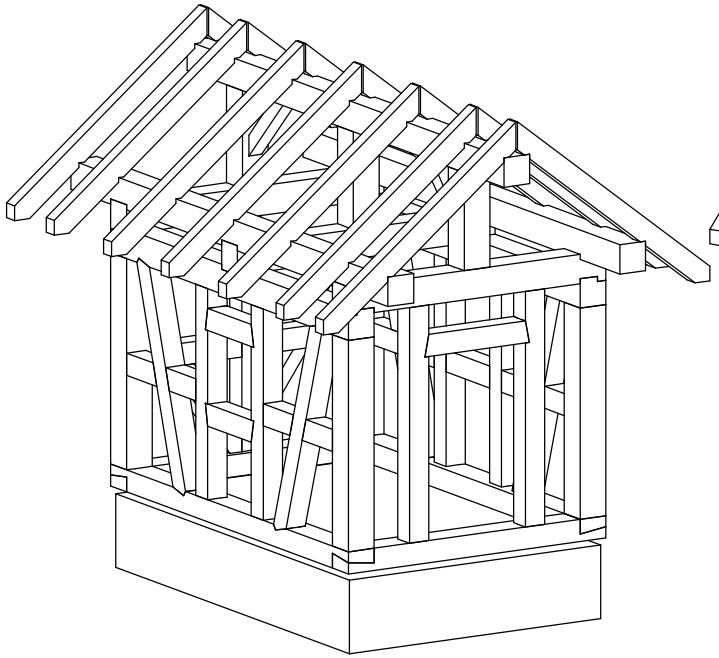

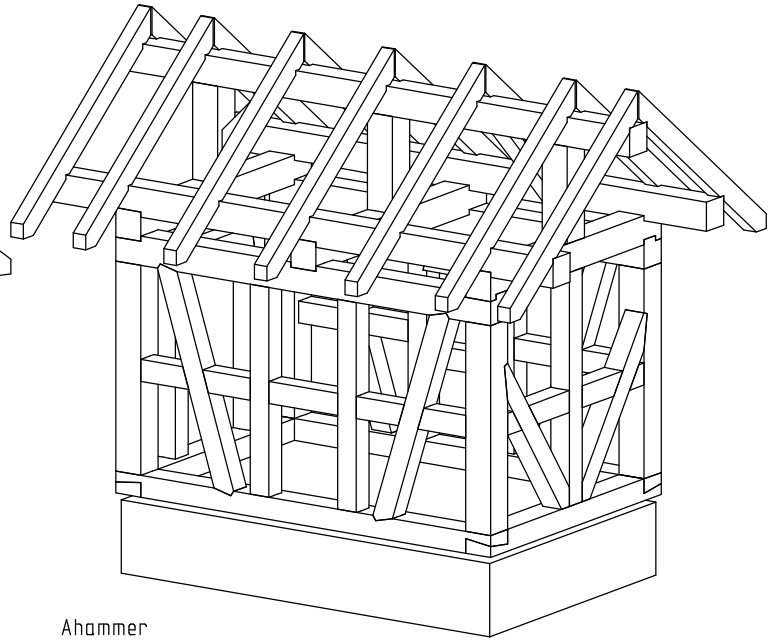

Ahammer
08. 01. 2007 Zimmerer 4 12

Erstellt mit einer Schulversion von Nemetschek