GRUNDRISS GARAGE

Berechnen Sie die fehlenden Längen, die Höhe des Sammelschachtes und das Gefälle zu den Seitenwänden der Garage

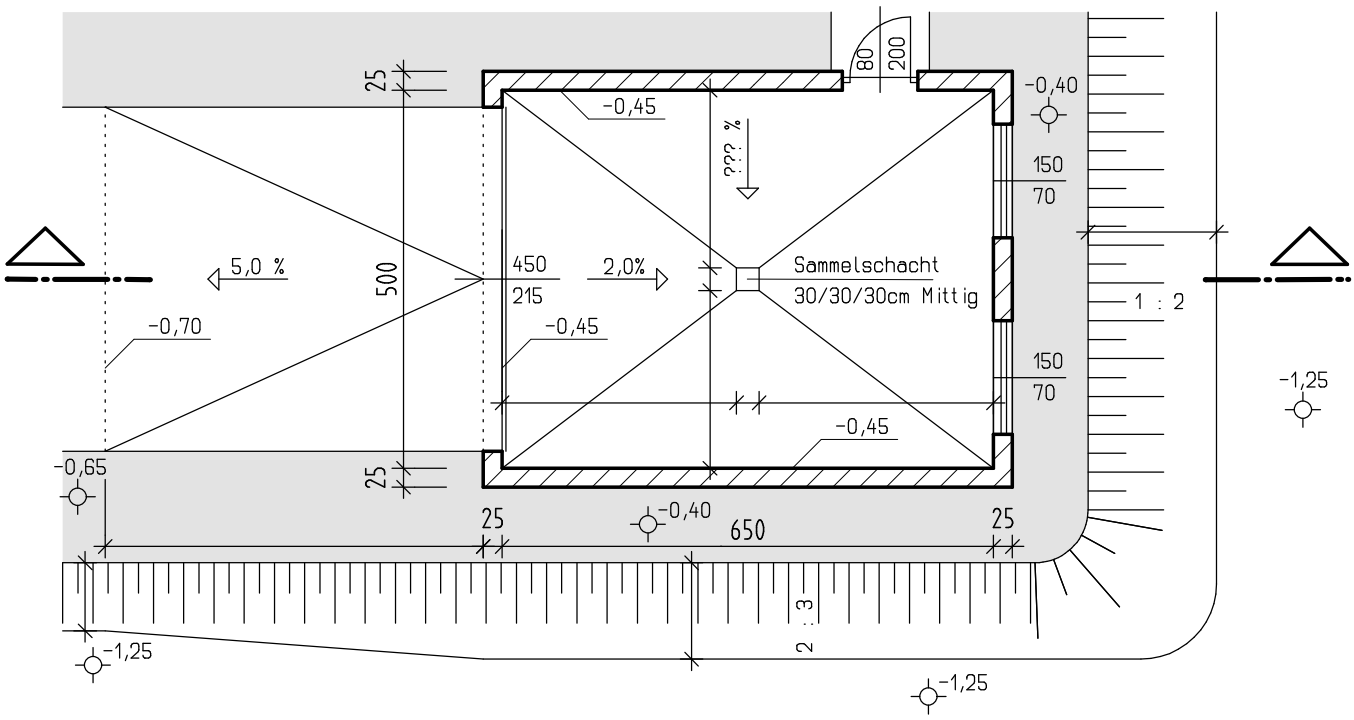

SCHNITT GARAGE

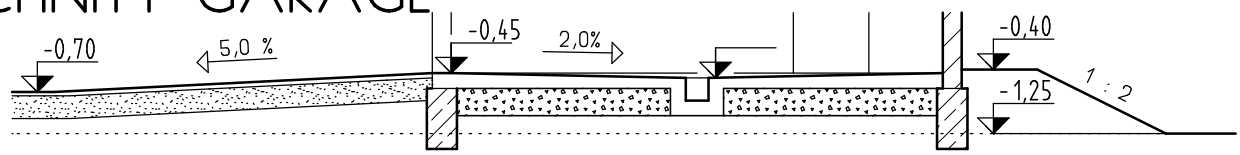

AHA Maurer 770 10. 01. 2007

GRUNDRISS GARAGE

Berechnen Sie die fehlenden Längen, die Höhe des Sammelschachtes und das Gefälle zu den Seitenwänden der Garage

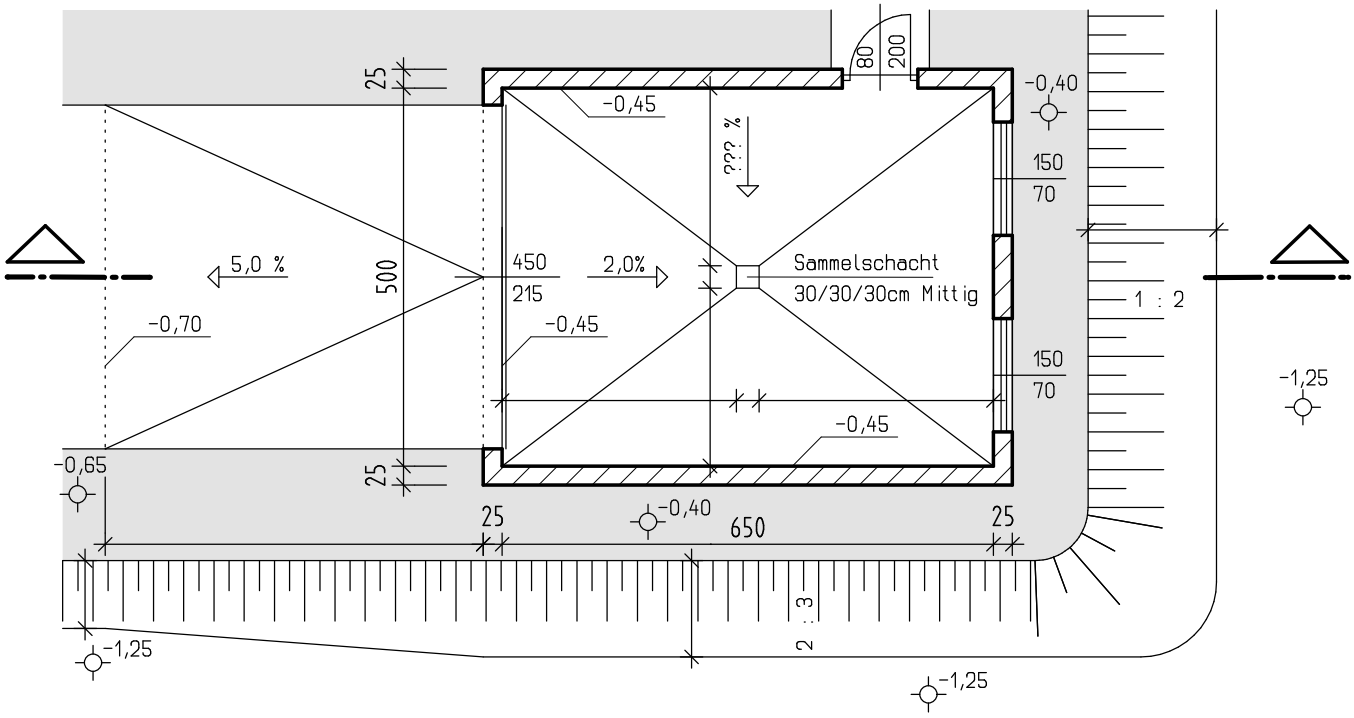

SCHNITT GARAGE

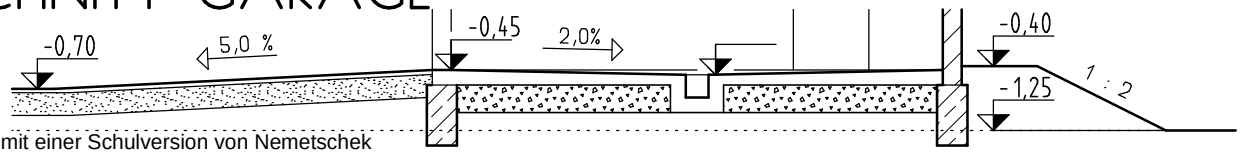

Erstellt mit einer Schulversion von Nemetschek

AHA Maurer 770 10. 01. 2007