Geg.: Grundriss eines Kellers mit den tragenden Wänden. Höhe der Streifenfundamente: 40cm.
Ges.: Das Volumen des Fundamentbetons und das Volumen der 20cm starken Rollierung zwischen den Fundamenten.

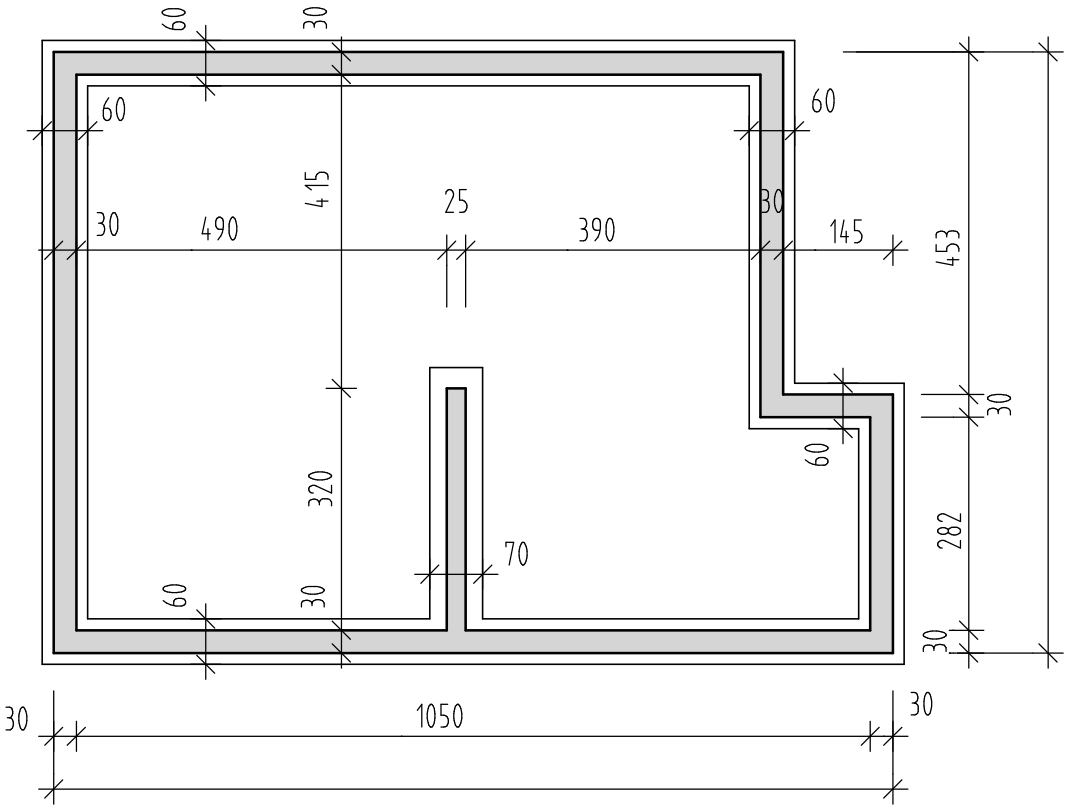

AHA Maurer 258 9. 3. 01

Geg.: Grundriss eines Kellers mit den tragenden Wänden. Höhe der Streifenfundamente: 40cm.
Ges.: Das Volumen des Fundamentbetons und das Volumen der 20cm starken Rollierung zwischen den Fundamenten.

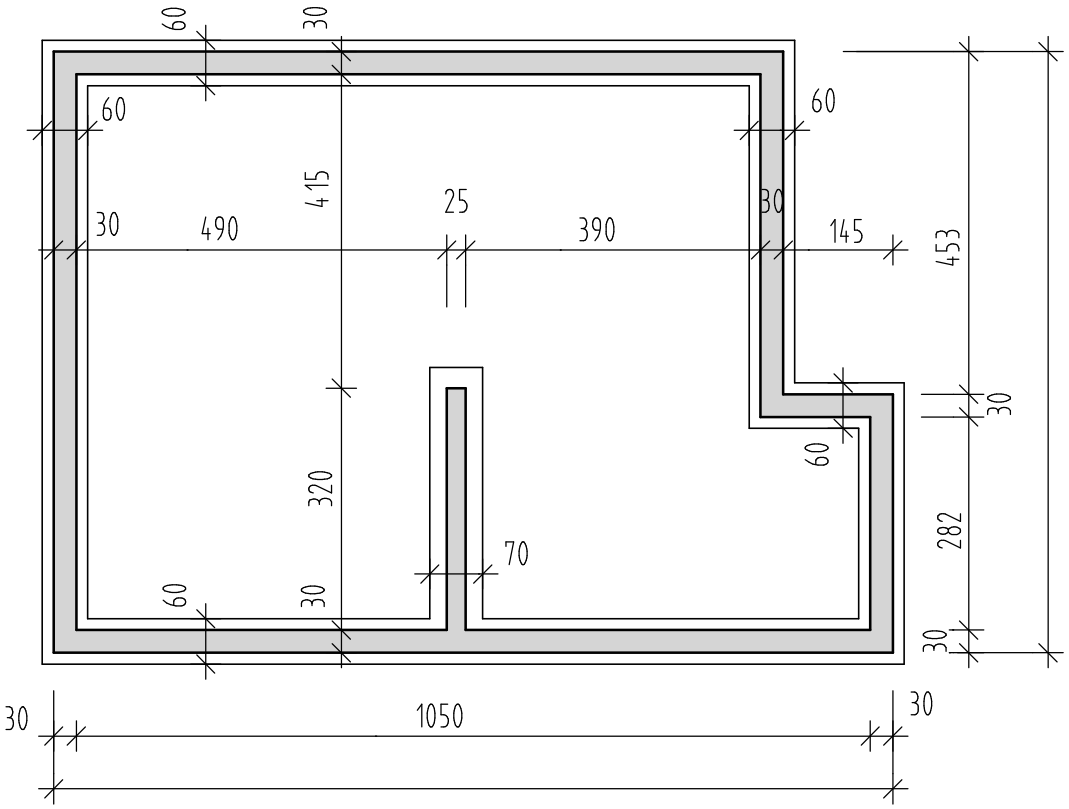

Erstellt mit einer Schulversion von Nemetschek

AHA Maurer 258 9. 3. 01